TABLE OF CORRECTIONS (LAST FIVE)					
REVISION	CORRECTION	WZT NO	DESCRIPTION	DATE	NAME
01	A	129/2016	Zmiana wysokości ze względu na wymiar bloku wełny	14.03.19	JKA
02	B	45/2019	Zmiana kodu z DW1739∅ i DWECO1739∅ na ZUAC1739∅	14.03.19	JMA
	C		Utworzenie produktu SF1097∅ z obejmy i schlaubindy		

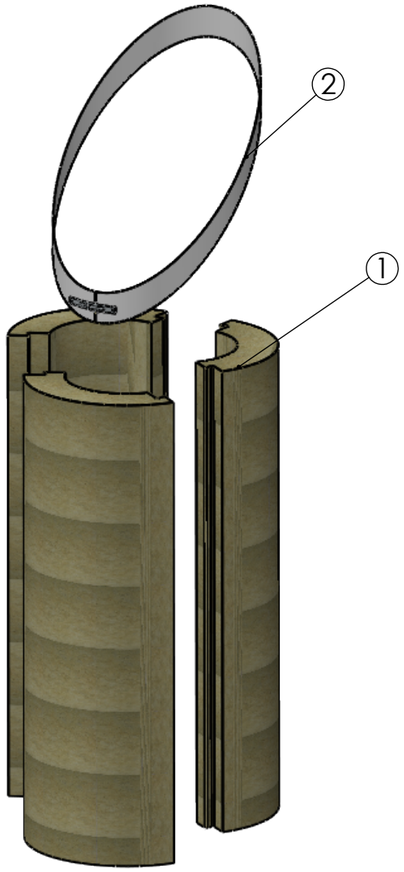

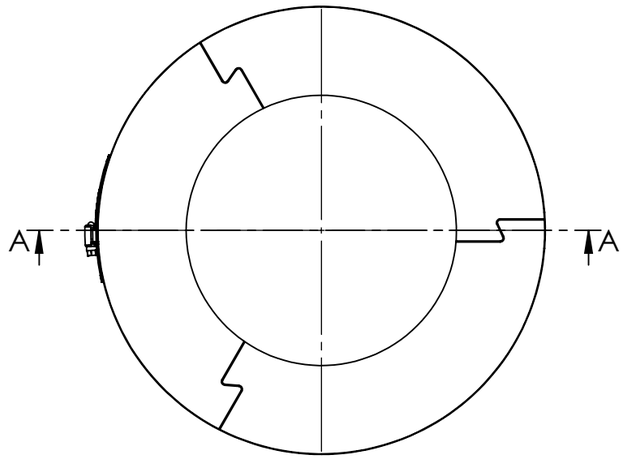

PRZEKRÓJ A-A

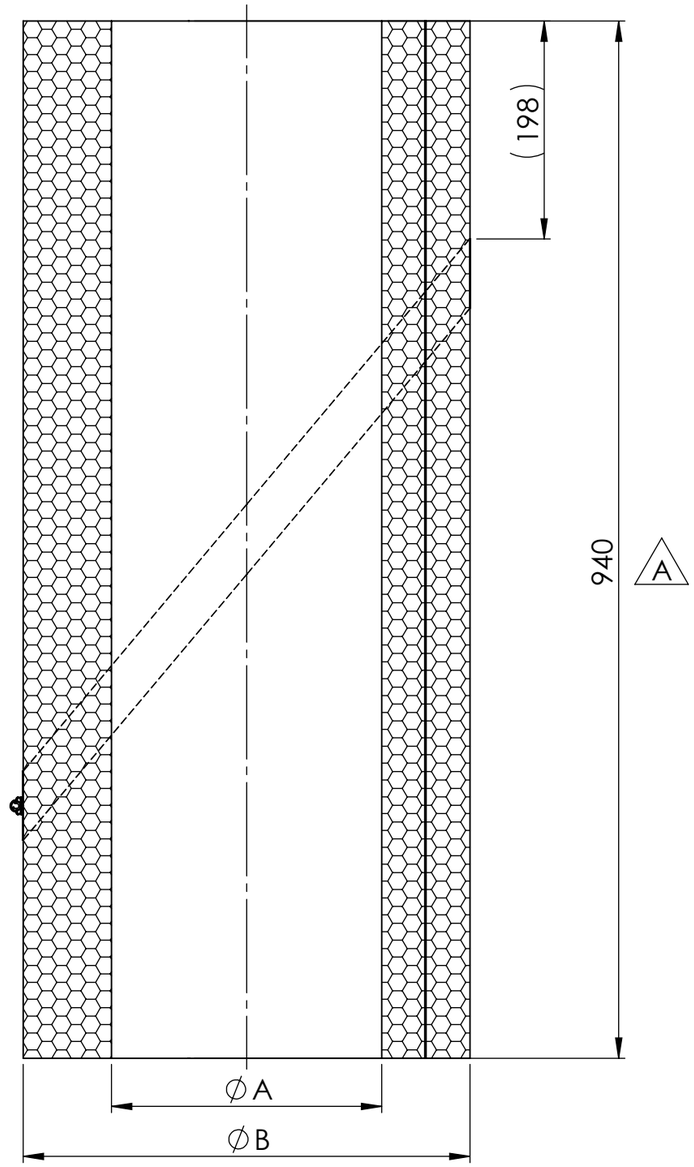

∅	130	145	150	165	180	195	200	215	230	245	250	265	280	295	300	315	350
A	130	145	150	165	180	195	200	215	230	245	250	265	280	295	300	315	350
B	290	305	310	325	340	355	360	375	390	405	410	425	440	455	460	475	510
n	3					4											

NO	DESCRIPTION_PL	NAV	MATERIAL	THICKNESS	QTY
2	Opaska z schlaubindą dla kąta 46°-50°	SF1097∅B			1
1	ISO		welna mineralna 120kg/m3		kpl.= n

C

notes:

DIN ISO 13920 Tolerances B

revisions-no. A

mm/kg

	date	name
drawn by	14.03.19	JMA
checked by	14.03.19	SWA
approved by	14.03.19	JWY
modified by		

jeremias CHIMNEY SYSTEMS

description: Przejście izolowane, kąt dachu 46°-50°

code: ZUAC1739∅ B

drawing-no. 07-04-5346-000

scale

format A3

sheet 1 of 1